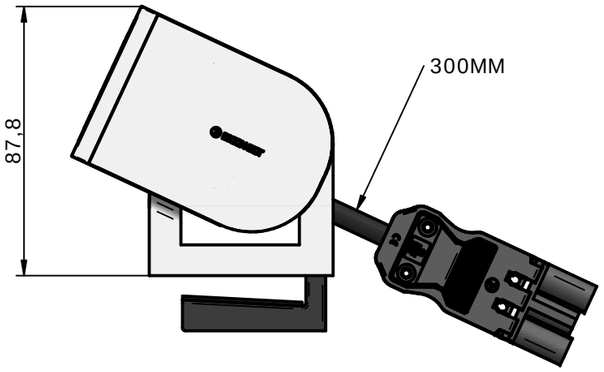

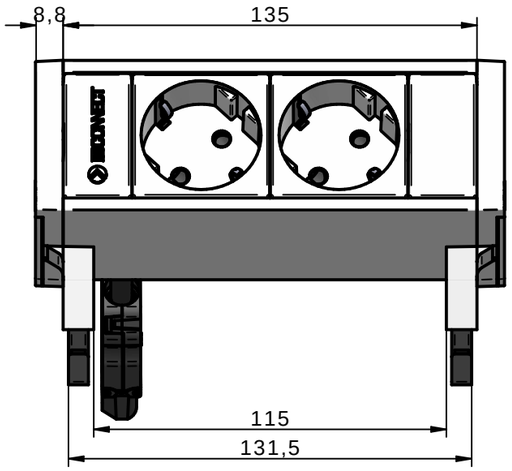

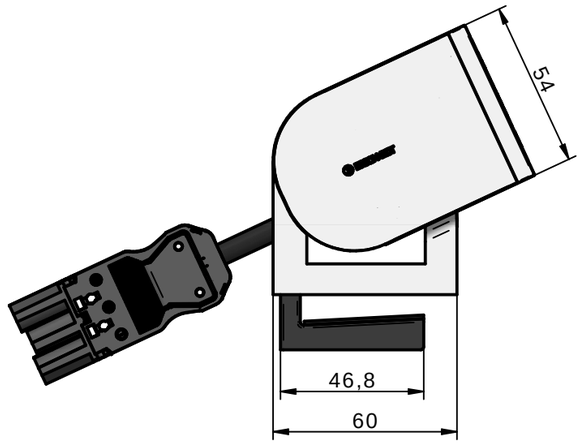

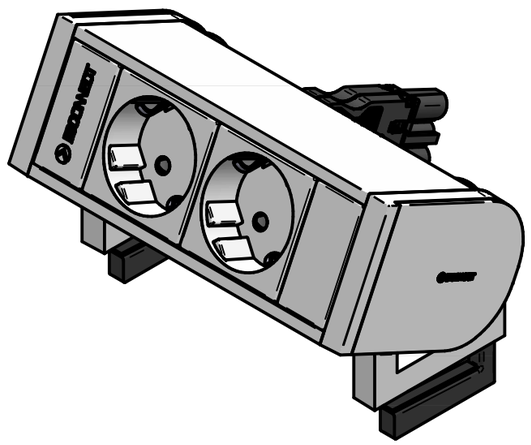

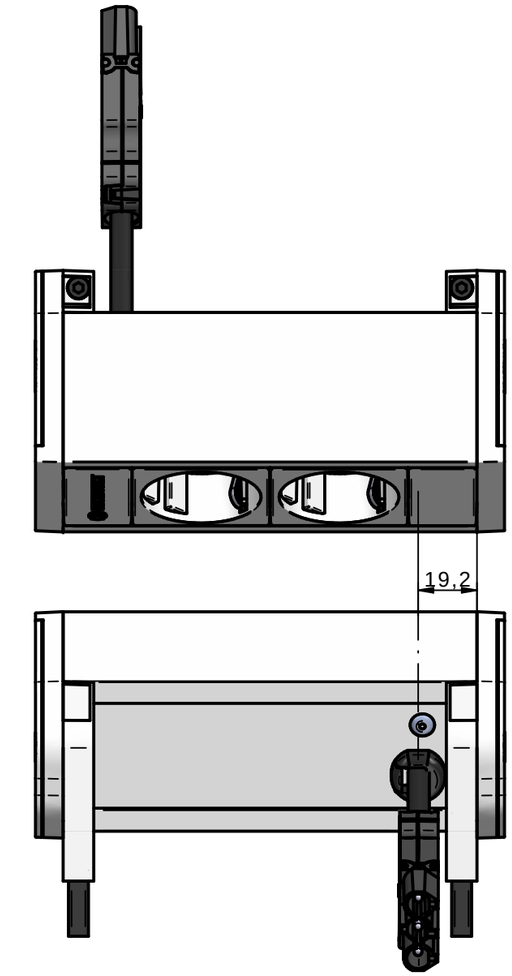

GENERAL TOLERANCES - DIN-7168 - (mm)					
FINISHING MEDIUM GRADE	> 6	6 > 30	30 > 100	100 > 300	300 > 1000
	± 0,1	± 0,2	± 0,3	± 0,5	± 0,8

IBCONNECT
Pol. Ind. El Escopar, Nº 5 - 31350 - Peralta (Navarra) - España / Tel. : 948 753 282 / Fax : 948 751 462
e-mail : comercial@ib-connect.com / export@ib-connect.com

Created	*OT. Cebb-Cableados*		Notes
Date	*7 - 05 - 2020*	Revisión nº	*Error: Sin referencia*
Checked			*Error: Sin referencia*

SCALE	*1:2*
DRAWING Nº.: 20101001-1	
File N.: 20101001-1 – SUPRA-2TSB.dft	

20101001-1 – SUPRA-2TSB