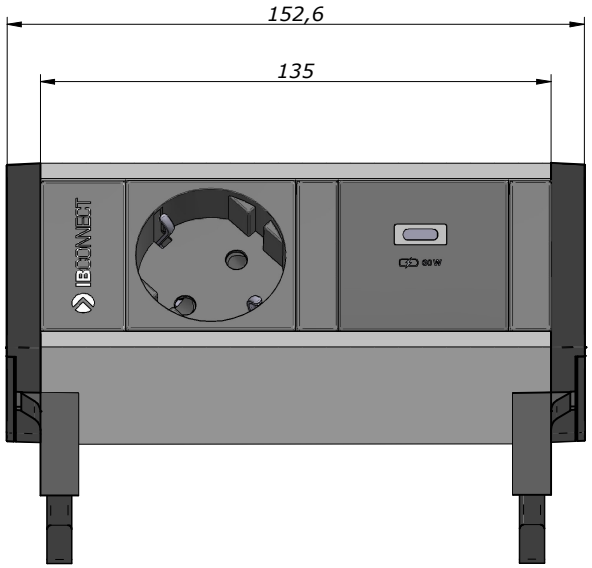

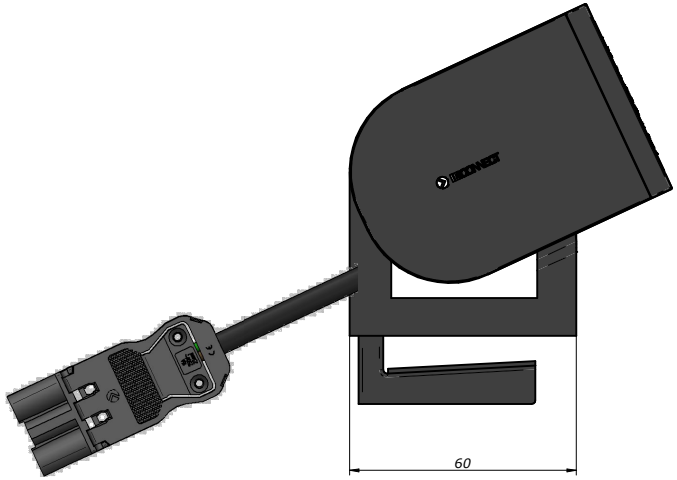

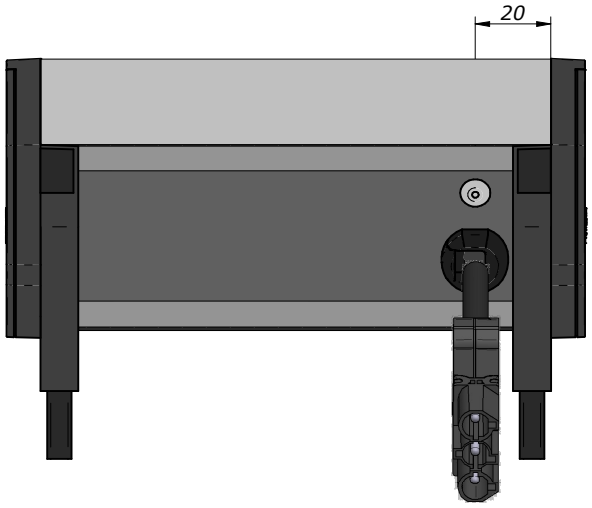

Nota:

TOLERANCIAS LIBRES DE MAGNITUDES LINEALES - DIN-7168 - (mm)					
ACABADO GRADO MEDIO	> 6	6 > 30	30 > 100	100 > 300	300 > 1000
	± 0,1	± 0,2	± 0,3	± 0,5	± 0,8

IBCONNECT

Pol. Ind. El Escopar, Nº 5 - 31350 - Peralta (Navarra) - España / Tel. : 948 753 282 / Fax : 948 751 462
e-mail : comercial@ib-connect.com / export@ib-connect.com

Created	004		Notes
Date	18 - 11 - 2026	Revisión nº	Error: Sin referencia
Checked			Error: Sin referencia
SCALE	1:1		
DRAWING Nº.:			20103166-4 - SUPRA-1TSN+1C60-USBC

File N.: 20103166-4 - SUPRA-1TSN+1C60-USBC.dft