

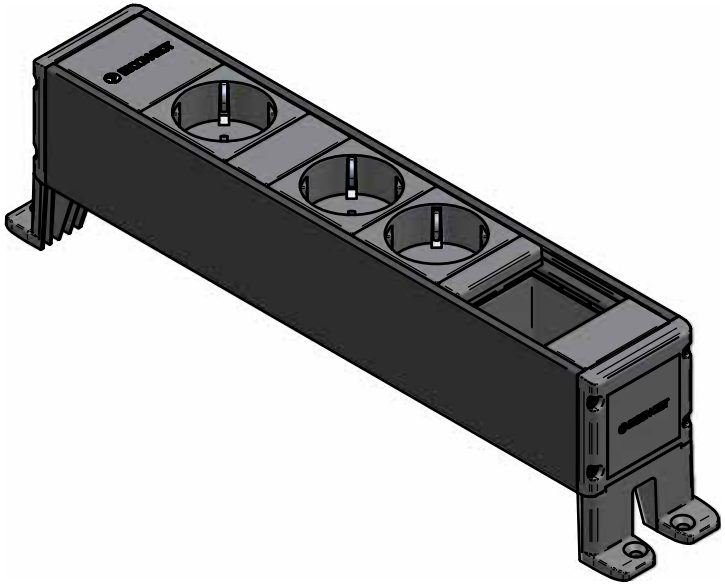

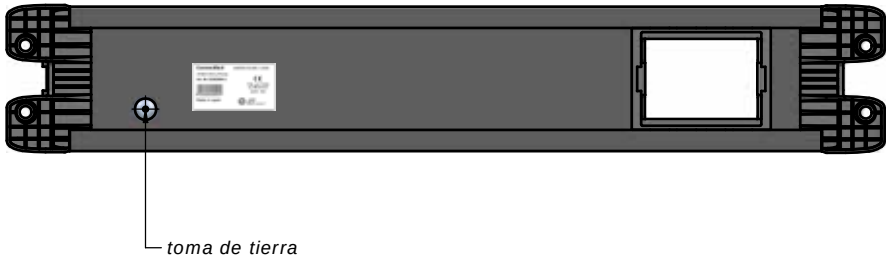

Nota:

TOLERANCIAS LIBRES DE MAGNITUDES LINEALES - DIN-7168 - (mm)					
ACABADO GRADO MEDIO	> 6	6 > 30	30 > 100	100 > 300	300 > 1000
	± 0,1	± 0,2	± 0,3	± 0,5	± 0,8

IBCONNECT

Pol. Ind. El Escopar, Nº 5 - 31350 - Peralta (Navarra) - España / Tel. : 948 753282 / Fax : 948 751 462
e-mail : dmolviedro@ib-connect.com

Dibujado	*DMolviedro*		Observaciones
Fecha	*19 - 11 - 2011*	Revisión nº	
Cliente			

ESCALA

Nº P.:

N.Ar.:32102001-3 3TSN-HUECO.dft

32102001-3

3TSN-HUECO.dft