

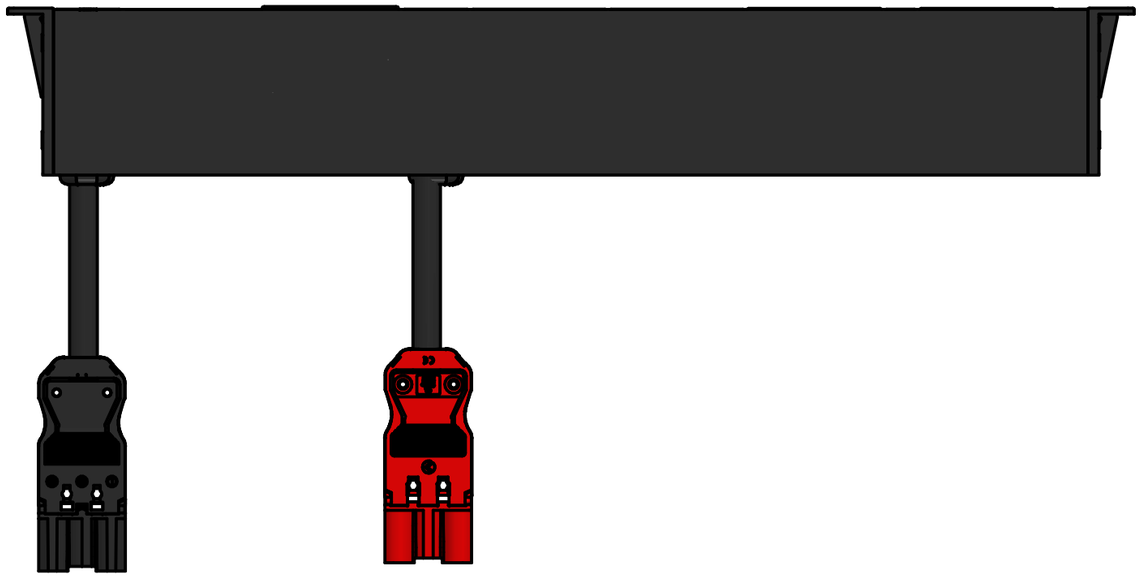

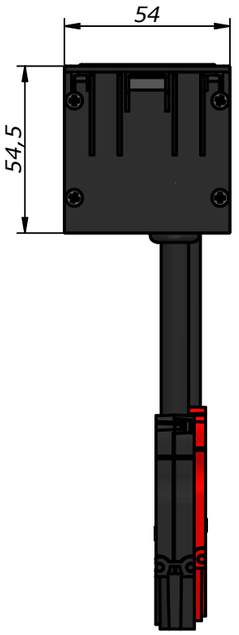


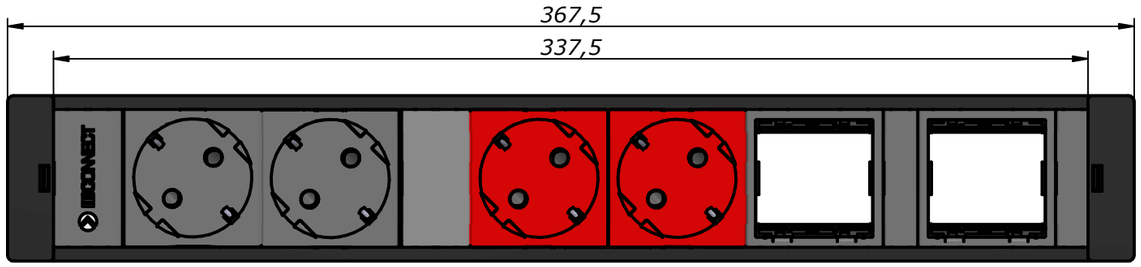





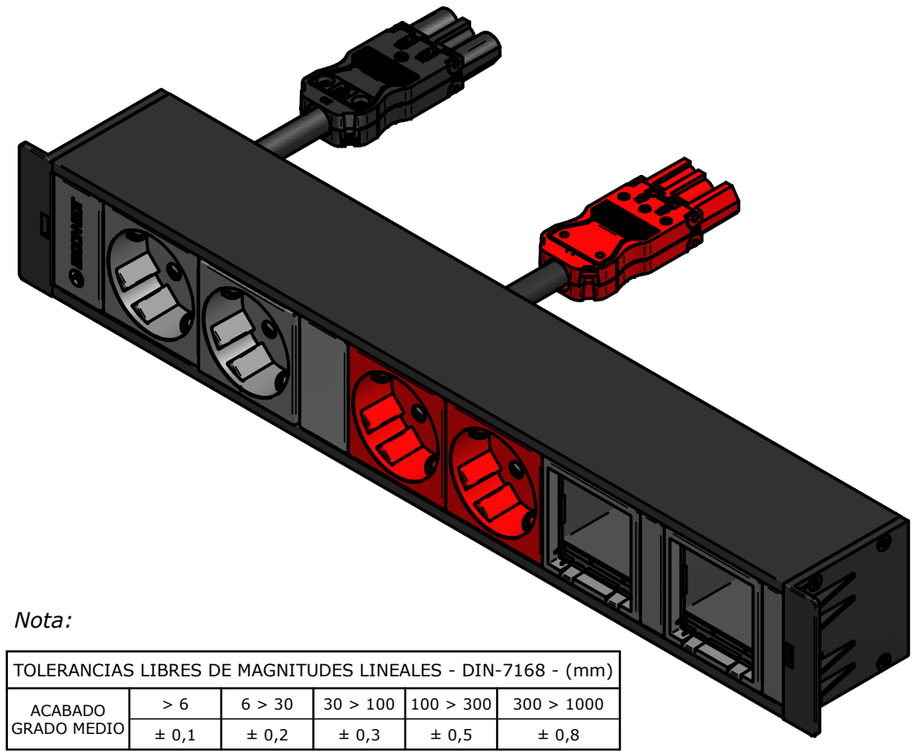

*Nota:*

| TOLERANCIAS LIBRES DE MAGNITUDES LINEALES - DIN-7168 - (mm) | | | | | |
|---|---|---|---|---|---|
| ACABADO GRADO MEDIO | > 6 | 6 > 30 | 30 > 100 | 100 > 300 | 300 > 1000 |
| | ± 0,1 | ± 0,2 | ± 0,3 | ± 0,5 | ± 0,8 |


*IBCONNECT*

Pol. Ind. El Escopar, Nº 5 - 31350 - Peralta (Navarra) - España / Tel. : 948 753282 / Fax : 948 751 462

e-mail : dmolviedro@ib-connect.com


| | | | | |
|---|---|---|---|---|
| Dibujado | *DMolviedro* | | | Observaciones |
| Fecha | *29 - 05 - 2019* | Revisión nº | | |
| Cliente | | | | |

| | |
|---|---|
| ESCALA | |
| *Nº P.: 32112006-3* | |
| *N.Ar.:32112006-3 - BOX6-2TSN+2TSR+2MOD.dft* | |

*32112006-3 - BOX6-2TSN+2TSR+2MOD.dft*