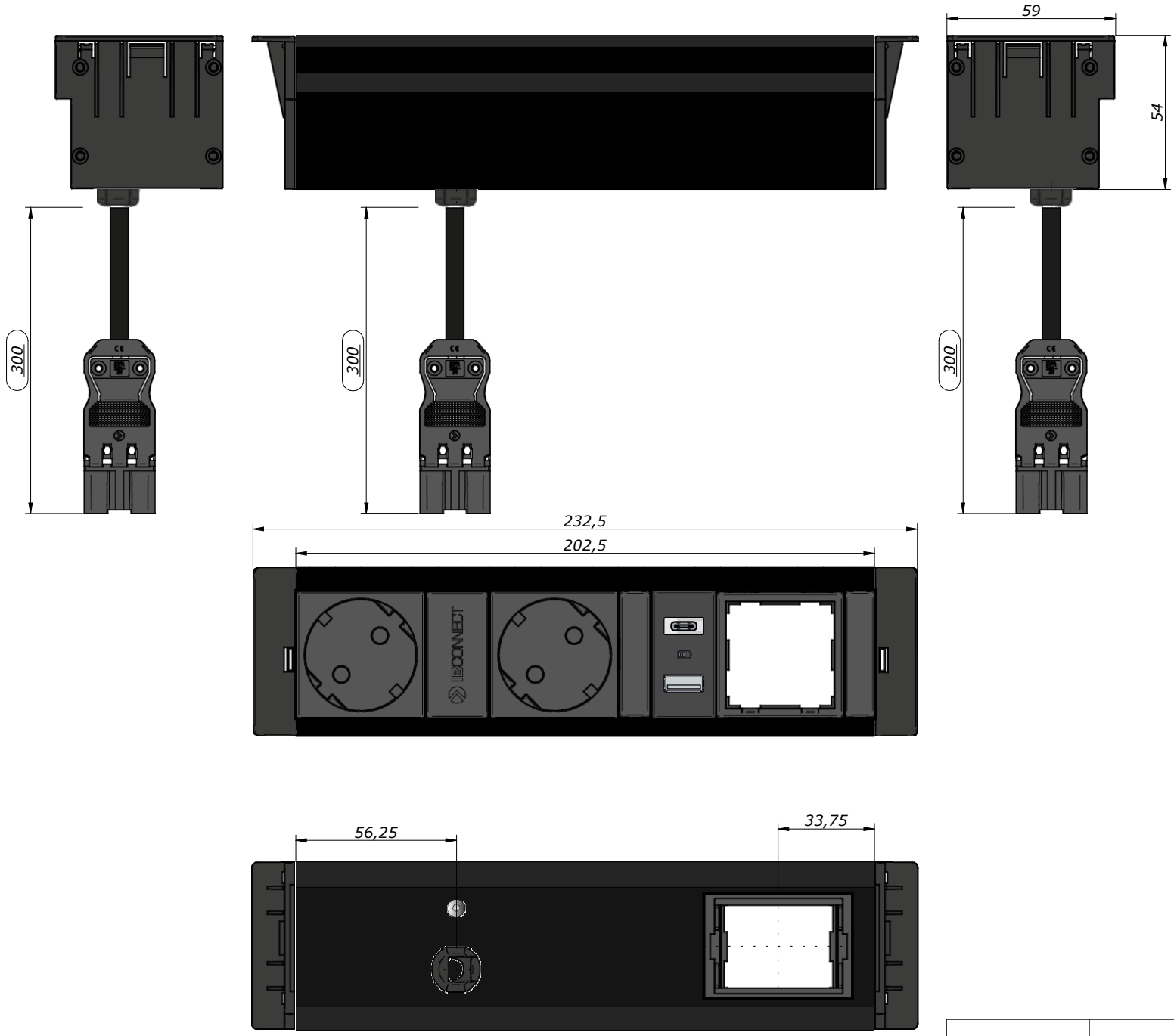

Nota:

TOLERANCIAS LIBRES DE MAGNITUDES LINEALES - DIN-7168 - (mm)					
ACABADO GRADO MEDIO	> 6	6 > 30	30 > 100	100 > 300	300 > 1000
	± 0,1	± 0,2	± 0,3	± 0,5	± 0,8

IBCONNECT

IBCONNECT
Pol. Ind. El Escopar, Nº 5 - 31350 - Peralta (Navarra) - España / Tel. : 948 753 282 / Fax : 948 751 462
e-mail : comercial@ib-connect.com / export@ib-connect.com

Dibujado	004			Observaciones
Fecha	14 - 04 - 2021	Revisión nº		
Cliente		Pagina	1 / 1	

ESCALA	1:1
Nº P.:	

34203343-3 - BOX3-2TSN+1AC-USBC+1MOD