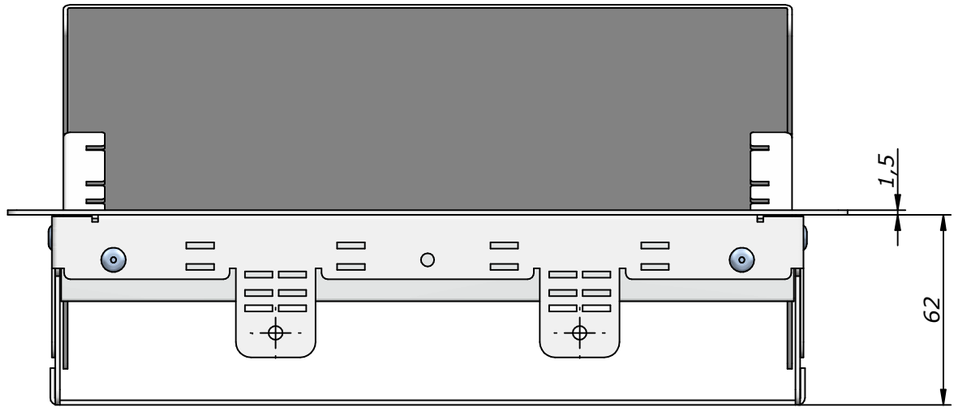

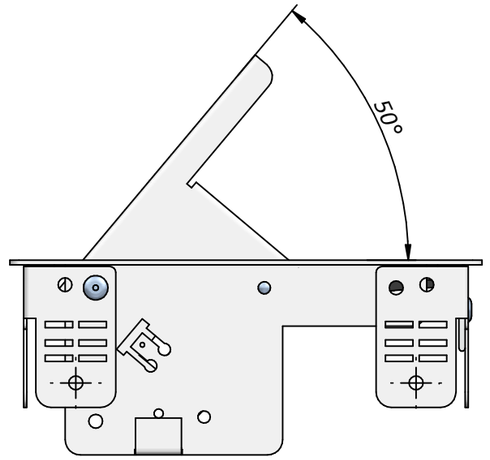

EJEMPLO DE PRODUCTO TERMINADO INCLUYENDO ELECTRIFICACIÓN BOX
EXAMPLE OF FINISHED PRODUCT WITH ELECTRIFICATION INCLUDED

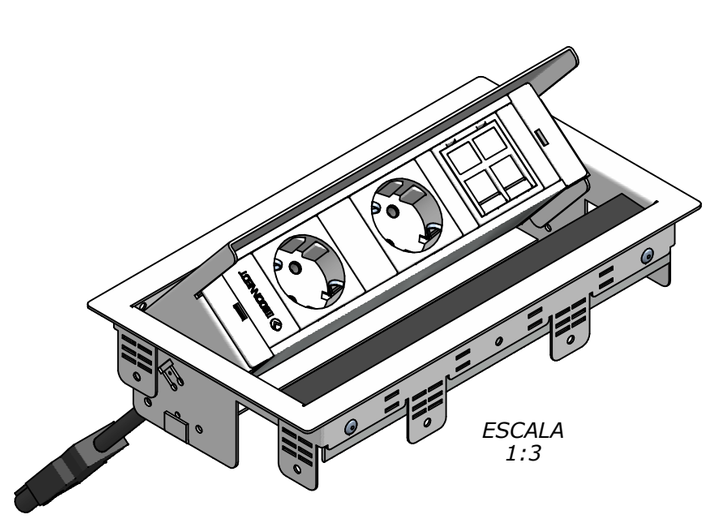

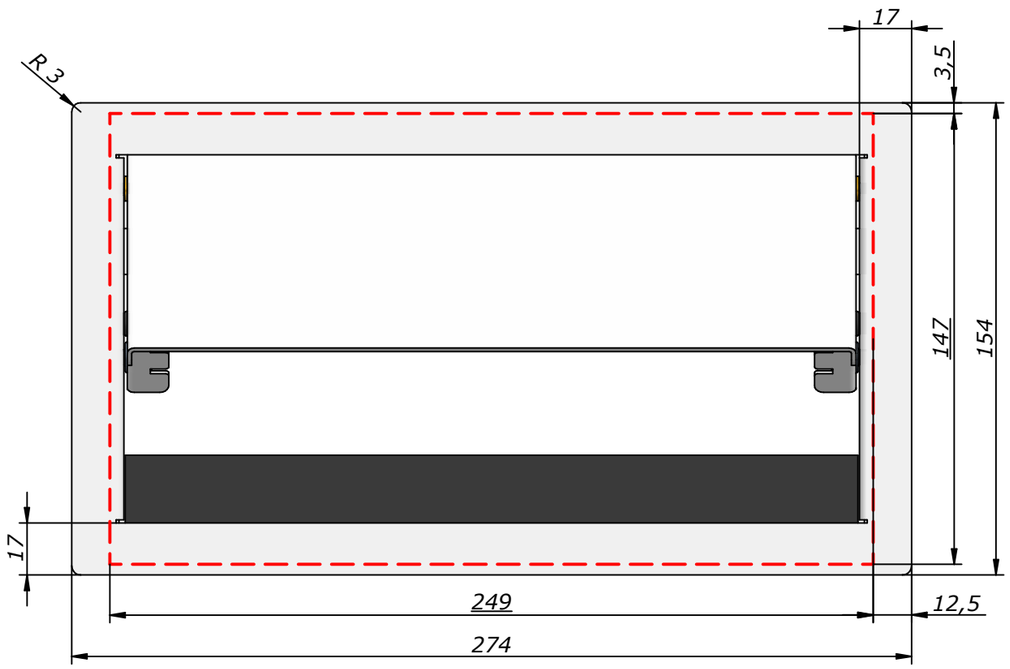

Nota:

TOLERANCIAS LIBRES DE MAGNITUDES LINEALES - DIN-7168 - (mm)					
ACABADO GRADO MEDIO	> 6	6 > 30	30 > 100	100 > 300	300 > 1000
	± 0,1	± 0,2	± 0,3	± 0,5	± 0,8

IBCONNECT

IB-CONNECT
Pol. Ind. El Escopar, Nº 5 - 31350 - Peralta (Navarra) - España / Tel :948753282 / Fax : 948 751 462
e-mail :dmolviedro@ib-connect.com

Dibujado	*DMolviedro*			Observaciones
Fecha	*26 - 08 - 2015*	Revisión nº	*01*	ACABADO PINTURA BLANCA 04/ADAPTA RT-9104
Cliente				

ESCALA	1:2
Nº P.: 44101003-1	
N. Ar.: 44101003-1.dft	

BOX - KIT 3 ELEMENTOS UTILES

REFERENCIA - 44101003-1