


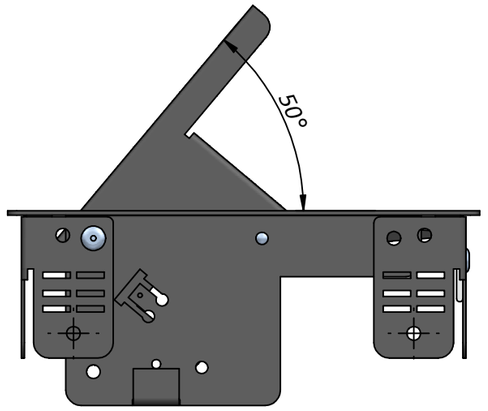


EJEMPLO DE PRODUCTO TERMINADO INCLUYENDO ELECTRIFICACIÓN BOX
EXAMPLE OF FINISHED PRODUCT WITH ELECTRIFICATION INCLUDED

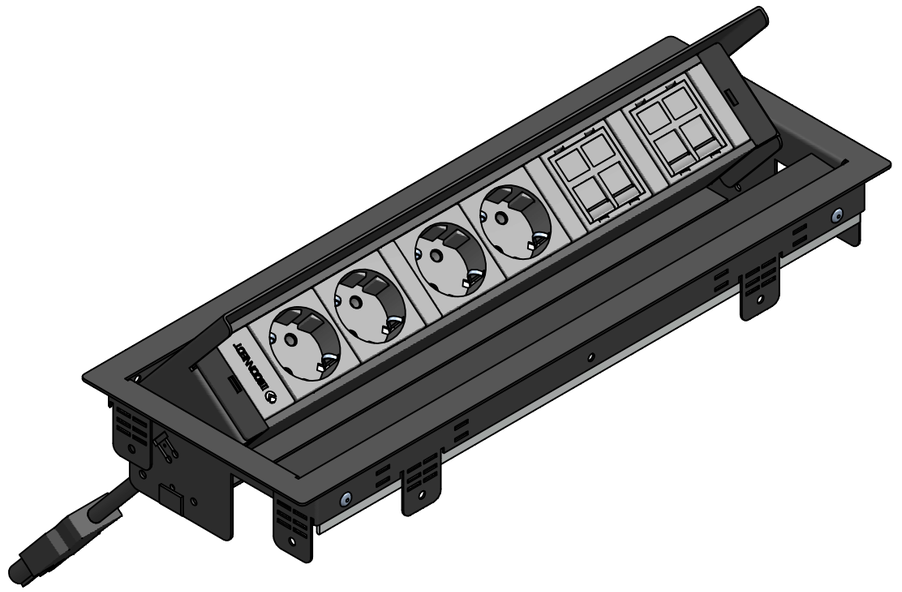




Nota:

| TOLERANCIAS LIBRES DE MAGNITUDES LINEALES - DIN-7168 - (mm) | | | | | |
|---|---|---|---|---|---|
| ACABADO GRADO MEDIO | > 6 | 6 > 30 | 30 > 100 | 100 > 300 | 300 > 1000 |
| | ± 0,1 | ± 0,2 | ± 0,3 | ± 0,5 | ± 0,8 |

IBCONNECT

| | | | | |
|---|---|---|---|---|
| ESCALA | 1:2 | | | |
| Nº P.: 44101006-2 | | | | |
| N. Ar.: 44101006-2.dft | | | | |

# IB-CONNECT

Pol. Ind. El Escopar, Nº 5 - 31350 - Peralta (Navarra) - Spain | T. : +34 948 753 282
e-mail : info@ib-connect.com

| | | | | |
|---|---|---|---|---|
| Dibujado | 004 | | | Observaciones |
| Fecha | 27 - 08 - 2015 | Revisión nº | 01 | ACABADO PINTURA NEGRO RAL 9017 |
| Cliente | | | | |

## BOX - 6 MÓDULOS NEGRA

REFERENCIA : 44101006-2