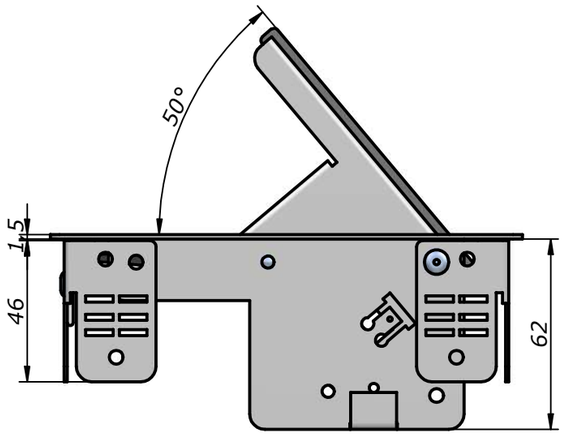

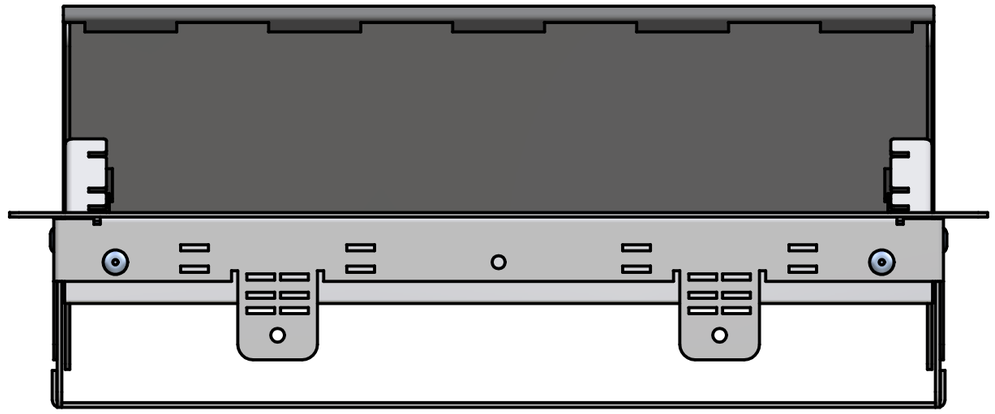

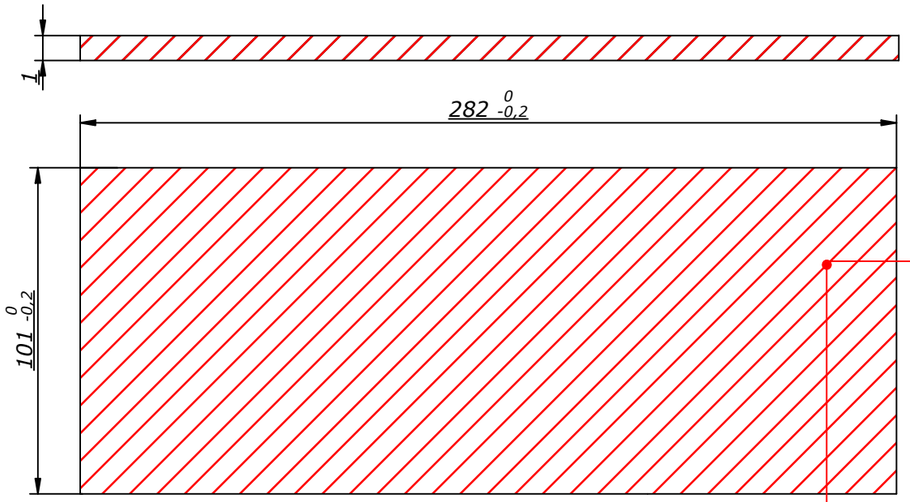

dimensiones corte de lámina

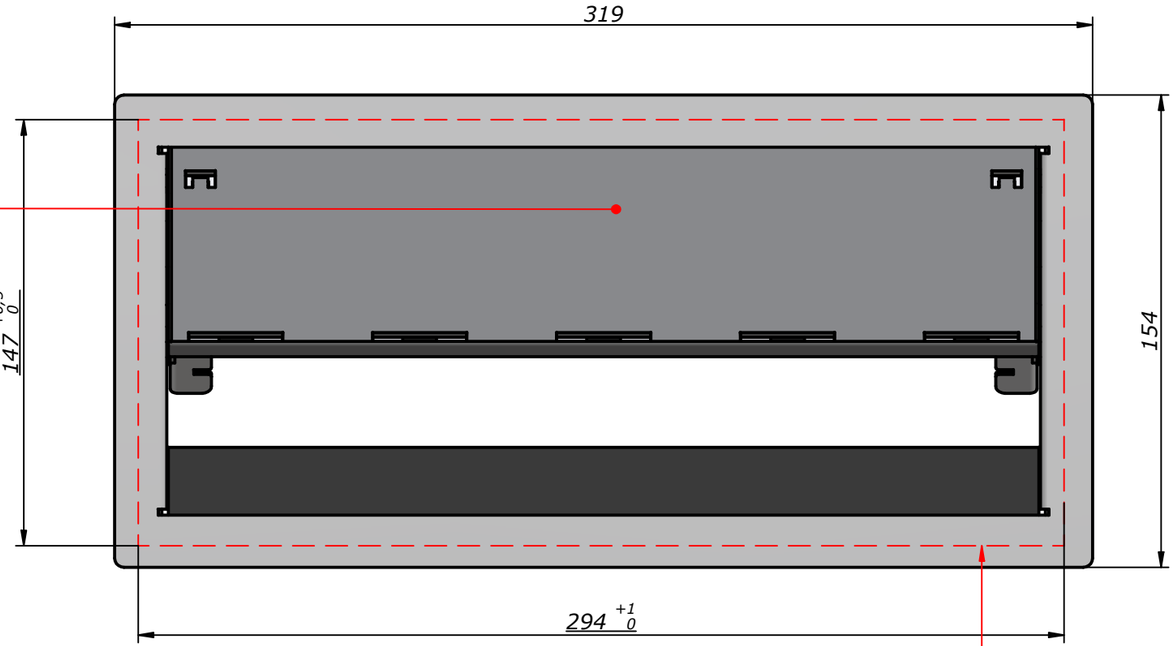

dimensiones de corte de mesa

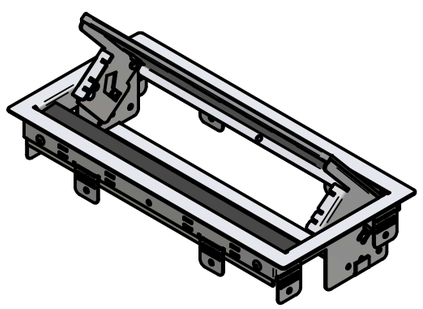

Nota:

TOLERANCIAS LIBRES DE MAGNITUDES LINEALES - DIN-7168 - (mm)					
ACABADO GRADO MEDIO	> 6	6 > 30	30 > 100	100 > 300	300 > 1000
	± 0,1	± 0,2	± 0,3	± 0,5	± 0,8

IBCONNECT

IBCONNECT

Pol. Ind. El Escopar, Nº 5 - 31350 - Peralta (Navarra) - España / Tel. : 948 753282 / Fax : 948 751 462

e-mail : dmolviedro@ib-connect.com

Dibujado	*DMolviedro*			Observaciones
Fecha	*24 - 03 - 2011*	Revisión nº		
Cliente				

ESCALA	
Nº P.:	
N.Ar.:BOX PLUS.dft	

44102001-4

BOX PLUS 4 módulos