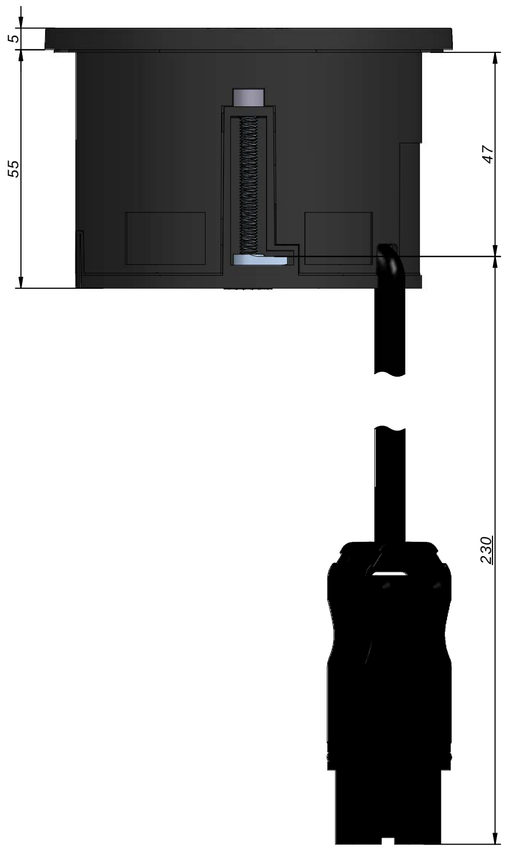



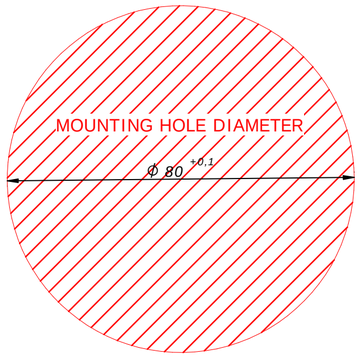

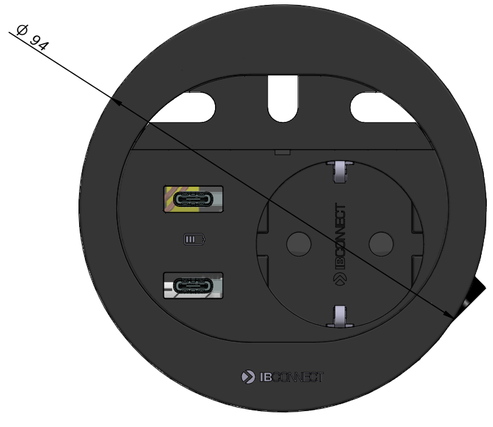

Nota:

TOLERANCIAS LIBRES DE MAGNITUDES LINEALES - DIN-7168 - (mm)					
ACABADO GRADO MEDIO	> 6	6 > 30	30 > 100	100 > 300	300 > 1000
	± 0,1	± 0,2	± 0,3	± 0,5	± 0,8

IBCONNECT
Pol. Ind. El Escopar, Nº 5
CP: 31350 - Peralta (Navarra) - España
Tel.: 948 753 282 / Fax : 948 751 462
e-mail: comercial@ib-connect.com
export@ib-connect.com

Surface Finishing			Mass/Weight (gr) 0,0 g
Material			Volume (cm3) 0,00 cm^3
State			Section Area (mm2)
Mesurement units: mm	Date 02/11/2023	Revision nº	Sheet 1 of 1
Scale 1:1	Part nº 80103020-3		
Title DIVUS-1TSN+2C-USBC+PASACABLES			