Plan, Plug & Work

Box

Abrir y conectar

Open and connect

ES

Conexiones eléctricas, datos y multimedia de una manera discreta para puestos de trabajo.

EN

Discreet electrical, data and multimedia connections for work stations.



ES. Varias Box negras instaladas en línea en una mesa de reuniones.

EN. Several black Box installed in line on a meeting table.

ES

Caja empotrable de conexiones múltiples

Está formada por dos elementos: una estructura metálica que se empotra en la mesa con un sistema rápido de fijación y un módulo interior donde se incorporan las tomas y los elementos multimedia.

Box se presenta disponible para 3, 4 y 6 elementos útiles.

Flexibilidad de conexión

Los kits de electrificación son de fácil extracción, lo que facilita su intercambio en el mismo modelo de Box. Completamente cableados interiormente y con entrada de corriente por latiguillo con conector rápido macho en punta.

Permite combinar tomas eléctricas, cargadores USB, datos y multimedia.

El modelo Box Plus permite adaptar en la tapa el estratificado del mismo color de la mesa, piel u otros materiales (1mm).

Aplicaciones

- Mobiliario de oficina operativo.
- Mesas de audiovisuales y reuniones.
- Bibliotecas.
- Muebles para hoteles.

Prestaciones

- Permite mantener los equipos conectados con la tapa cerrada gracias a su cepillo guardapolvos.
- Para tableros de 20mm. a 40mm. Para gruesos mayores, consultar.
- Cambio rápido y fácil de los módulos interiores y las conexiones de datos y multimedia.

ES. Caja Box de 4 módulos en color blanco con USB tipo C de carga inteligente (65W).

EN. 4 modules white Box with a USB Smart Charging type C 65W.



Características técnicas

- Estructura de la caja: acero pintado blanco (RAL 9003), gris (RAL 9006), negro (RAL 9005).
- Modelo Box Plus sólo disponible en gris (RAL 9006) y negro (RAL 9005).
- Apertura tapa 50º.
- Electrificación fabricada en perfil de aluminio lacado negro (RAL 9011) o blanco (RAL 9010).
- Entrada de corriente mediante latiguillo con conector rápido macho en punta.

Detalles que nos hacen diferentes

Details that make us different

White

Disponible en color blanco.
Available in white.

Multimedia configurable.
Configurable multimedia.

Compatible con “Ultra-Compact USB Smart Charging System” hasta 65W.
Compatible with “Ultra-Compact USB Smart Charging System” up to 65W.

EN

Built in multiple connection box

Formed of two elements: a metallic structure that is built into the table with a rapid fixing system and an internal module to incorporate sockets and multimedia elements.

Box is available for 3, 4 or 6 elements.

Flexibility in connection

Electrification kits are easy to extract, which facilitates their exchange in the same Box model. Completely wired internally and power input through cable with male rapid connector on end.

Enables the combination of sockets, USB chargers, data and multimedia connections.

The Box Plus model enables adaptation of the top to the colour of the desk, leather or other materials (1mm).

Applications

- Operational office furniture.
- Audiovisual and meeting tables.
- Libraries.
- Hotel furniture.

Features

- Makes it possible to keep equipment connected with the cover closed thanks to its brush.
- For boards with a thickness of 20mm. to 40mm. For thicker boards, please consult.
- Quick and easy to change internal modules and data or multimedia connections.

Technical characteristics

- Steel box structure painted white (RAL 9003), grey (RAL 9006) or black (RAL 9005).
- Box Plus only available in grey (RAL 9006) or black (RAL 9005).
- Cover opening 50º.
- Electrification made of black (RAL 9011) or white (RAL 9010) lacquered aluminium.
- Power input through cable with male rapid connector on end.

ES. Detalle tapa Box Plus.

EN. Detail of Box Plus cover.

Medidas / Measures

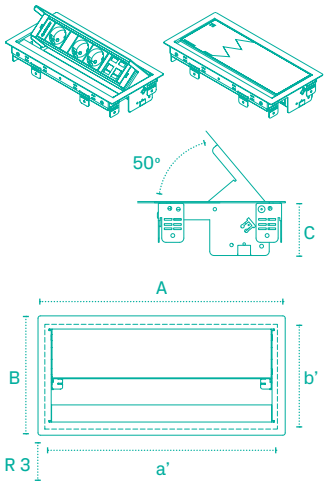

Dimensiones del corte de la mesa

Dimensions of the table cut

3 módulos / module
Box (mm)
A 274 × B 154 × C 63,5
Corte mesa / Table cut (mm)
a’ 249 (+1) x b’ 147 (+0,5)

4 módulos / module
Box (mm)
A 319 × B 154 × C 63,5
Corte mesa / Table cut (mm)
a’ 294 (+1) x b’ 147 (+0,5)

6 módulos / module
Box (mm)
A 409 × B 154 × C 63,5
Corte mesa / Table cut (mm)
a’ 384 (+1) x b’ 147 (+0,5)

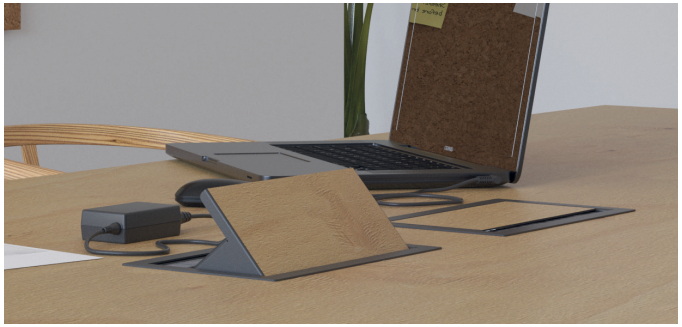

IBCONNECT

IBConnect

Pol. El Escopar, 5
31350 Peralta (Navarra)
SPAIN

T. +34 948 753 282

info@ib-connect.com
www.ib-connect.com

Follow us