BOX / CUBOBOX

Tipo de documento: Ficha técnica	
Producto: Box / Box Plus / Cubobox	Referencias: 44XXXXXX-X / 32XXXXXX-X / 34XXXXXX-X
Desarrollo: Dpto. Técnico	Versión: 3.0



DESCRIPCIÓN

- Box y Box Plus se componen de 2 elementos:
  - Box/Box Plus: estructura metálica para empotrar en el tablero.
  - Cubobox: kit de electrificación diseñado para instalarse en el interior de la estructura Box/Box Plus, mediante clipaje a su tapa.
- Estructura Box/Box Plus realizada en acero pintado al horno. Estructura Cubobox formada por un perfil de aluminio lacado con placas de fijación.
- El diseño del perfil de Cubobox está preparado para la instalación de mecanismos de 45x45mm por clipaje directo. Se precisa herramienta para su desmontaje.
- La alimentación se realiza por la parte trasera del perfil, mediante un latiguillo con un conector rápido en punta (compatible con la gama GST18).
- Entrada del cableado de voz, datos y multimedia por la parte trasera del perfil mediante acceso directo.
- Se suministra con la configuración necesaria en cada caso, con los elementos eléctricos completamente montados y cableados.
- Box está disponible en 3 tamaños: 3, 4 o 6 elementos útiles; Box Plus está disponible con 4 elementos útiles.
- Box Plus incorpora un rebaje de 1mm en la tapa para incorporar el material de recorte de la mesa.
- Box/Box Plus se puede instalar en tableros con grosores entre 20 y 40mm.

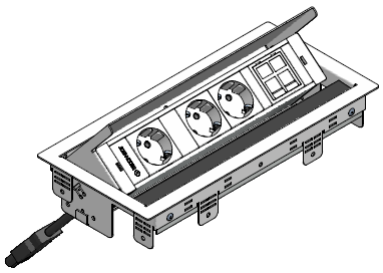

CARACTERÍSTICAS

Alimentación eléctrica, voz, datos y multimedia	Por la parte trasera del perfil.
Cableado interior	Cable unipolar libre de halógenos de sección 2,5mm².
Inmunidad electromagnética	Instalación de tabique metálico de apantallamiento. Se incluye conexión a tierra.
Entrada de corriente	Mediante latiguillo con conector rápido en punta (compatible con la gama GST18).
Entrada del cableado de voz, datos y multimedia	Mediante acceso directo trasero.
Toma de tierra	Conexión de toma de tierra.

APLICACIONES

- Mobiliario de oficina operativo.
- Mesas de audiovisuales y reuniones.
- Bibliotecas.
- Muebles para hoteles.

INFORMACIÓN TÉCNICA

Resistencia al impacto	0,5 J
Temperatura mínima de almacenamiento y transporte	-5 °C
Temperatura mínima de instalación y aplicación	-5 °C
Temperatura máxima de aplicación	60 °C
Resistencia a la propagación de la llama	No propagador de la llama
Continuidad eléctrica	Con continuidad eléctrica
Aislamiento eléctrico	Con aislamiento eléctrico
Grado de protección de la envolvente	IP4X
Protección contra sustancias corrosivas o contaminantes	Con baja protección interior y exterior
Retención de la tapa a acceso al sistema	Solo puede abrirse con herramienta
Intensidad y tensión de servicio	16 A / 230 V
Seguridad	Se pueden integrar elementos de protección

NORMATIVA

CE	Box, Box Plus y Cubobox cumplen los requisitos esenciales de la Directiva de Baja Tensión 2014/35/EU, para lo cual se ha seguido la normativa EN 50085-1: Sistemas de canales para cables y sistemas de conductos cerrados de sección no circular para instalaciones eléctricas.
REACH	Box, Box Plus y Cubobox no incorporan ninguna de las sustancias especificadas en la lista de sustancias extremadamente preocupantes de la ECHA (SVHC) y, por tanto, cumple con los requisitos del Reglamento 1907/2006/CE (REACH).
RoHS	Box, Box Plus y Cubobox cumplen con los requisitos esenciales de la Directiva para la Restricción de Sustancias Peligrosas 2002/95/CE (RoHS).
IEC 61535	Los conectores rápidos usados para la alimentación de Box, Box Plus y Cubobox están diseñados y fabricados de acuerdo con los requisitos del estándar UNE-EN 61535, trasposición del estándar internacional IEC 61535: Acopladores de instalación para conexiones permanentes en instalaciones fijas.

MATERIALES Y ACABADOS

Perfil Cubobox	Aluminio	Lacado negro (RAL 9011). Lacado blanco (RAL 9010).
Tapas perfil Cubobox	Policarbonato	Gris (RAL 7016). Blanco (RAL 9010).
Componentes	Policarbonato	Gris (RAL 7016). Blanco (RAL 9010). Rojo (RAL 3003).
Box	Acero	Gris (RAL 9006). Blanco (RAL 9003). Negro (RAL 9005).
Box Plus	Acero	Gris (RAL 9006). Negro (RAL 9005).
Cubierta Box Plus	Policarbonato	Negro (RAL 9005).

DIMENSIONES E INSTALACIÓN

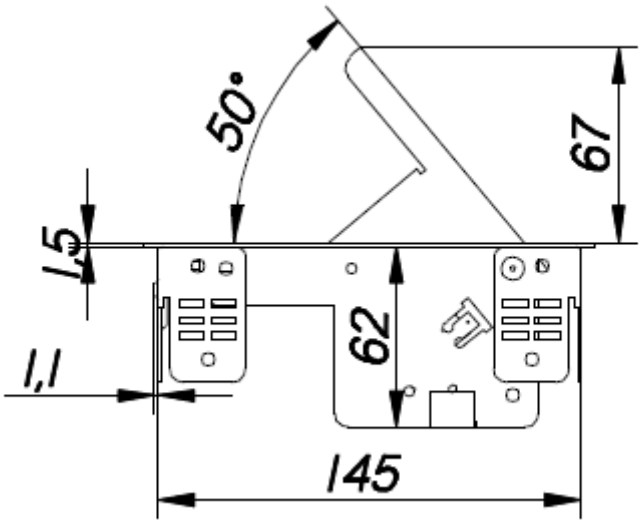

Fijación Cubobox mediante clipaje

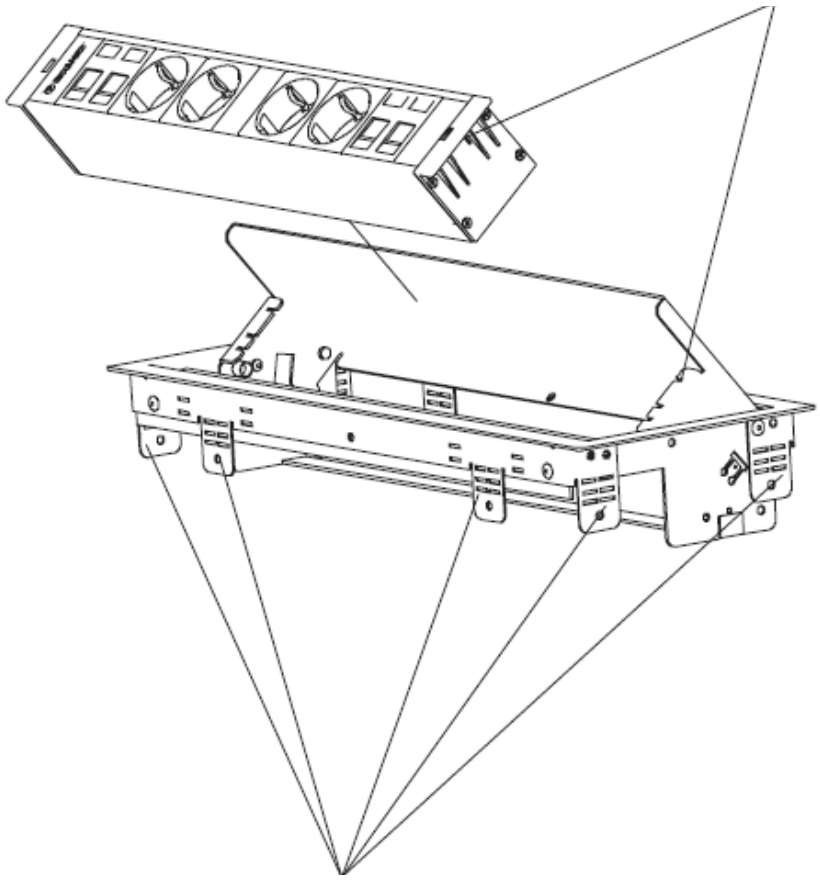

Sistema de fijación a mesa

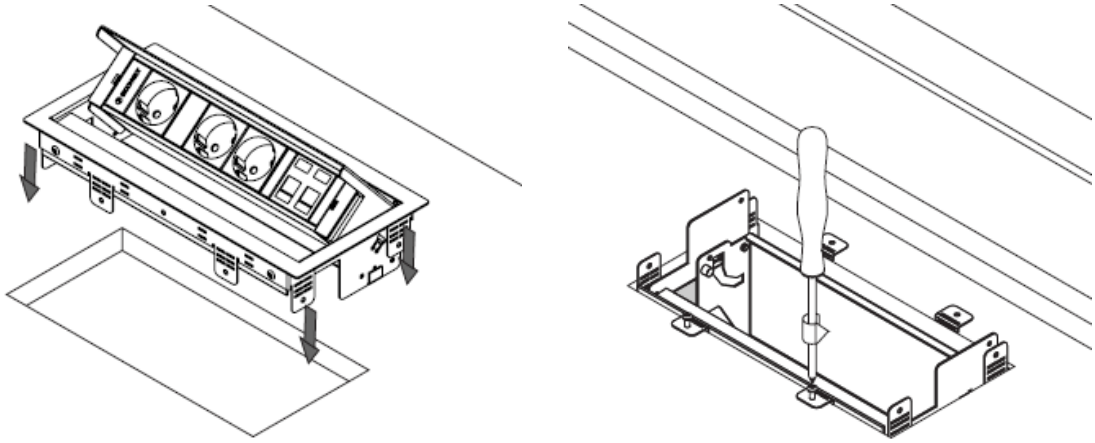

Área para incorporar el material de recorte (Box Plus)

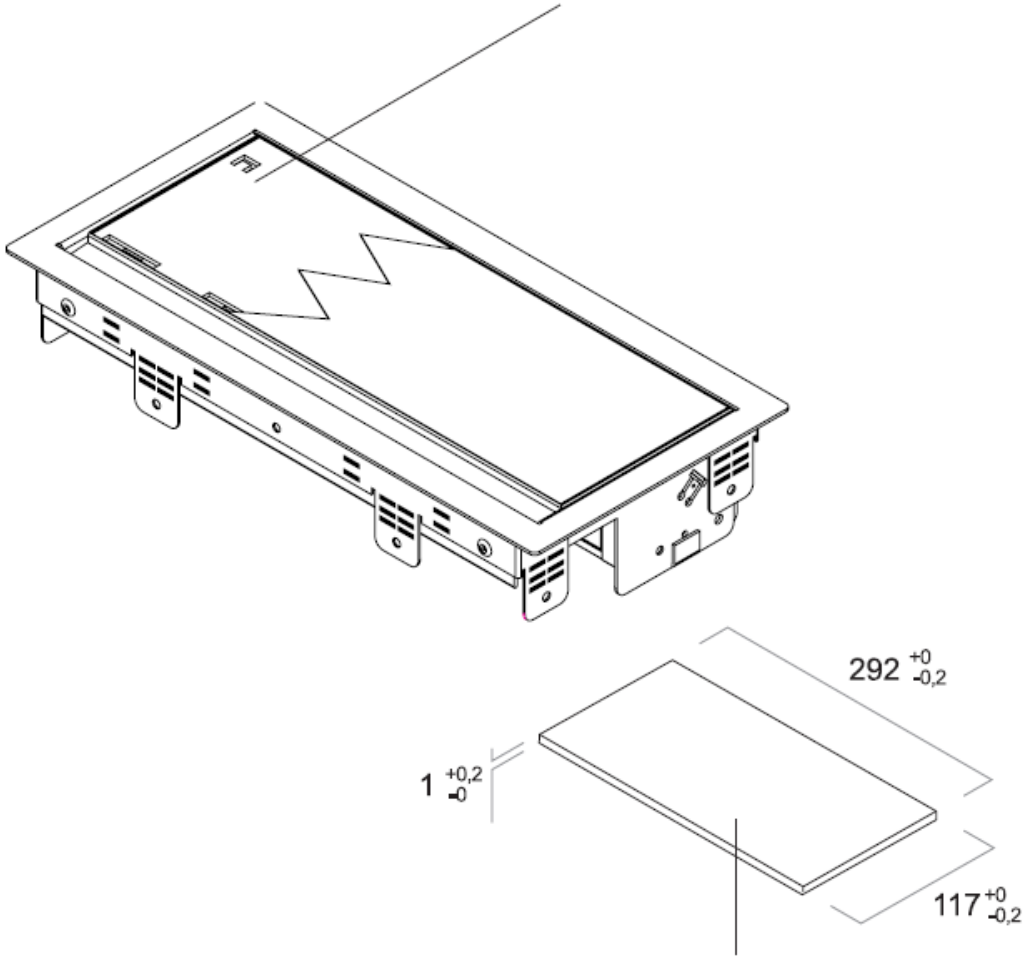

Dimensiones del material a añadir (Box Plus)

Medidas Box 3 elementos (medidas de corte 249 x 147mm)

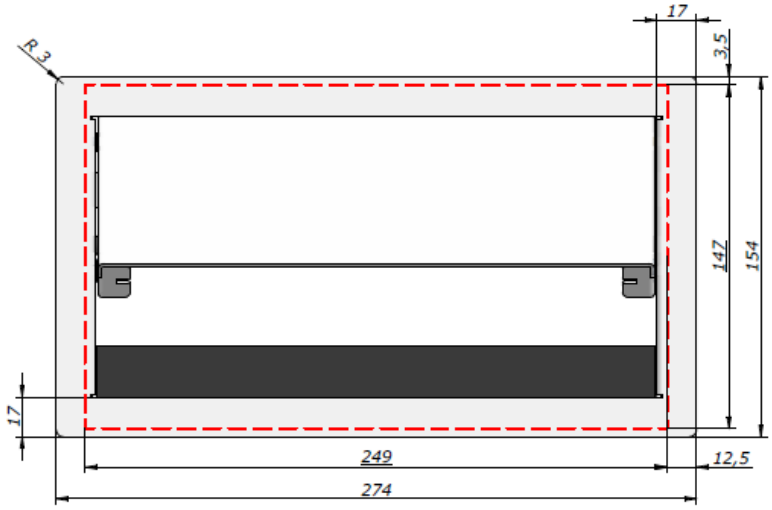

Medidas Box 4 elementos / Box Plus (medidas de corte 294 x 147mm)

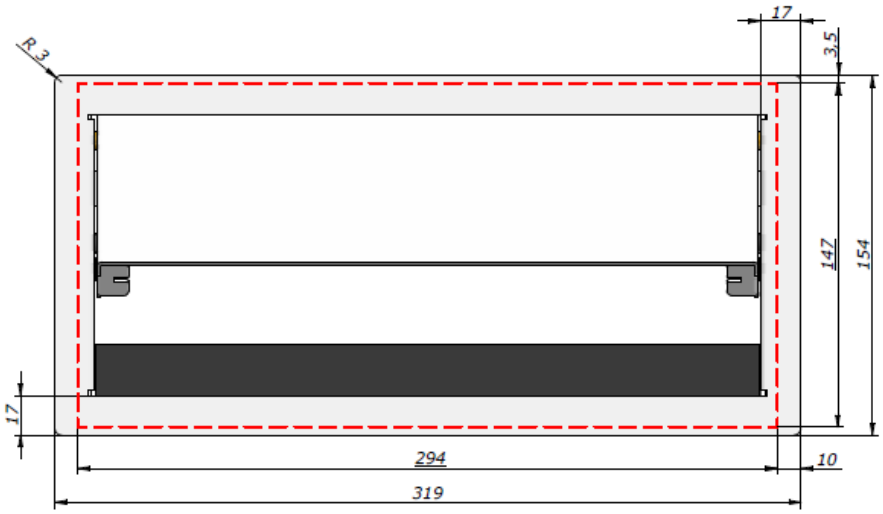

Medidas Box 6 elementos (medidas de corte 384 x 147mm)

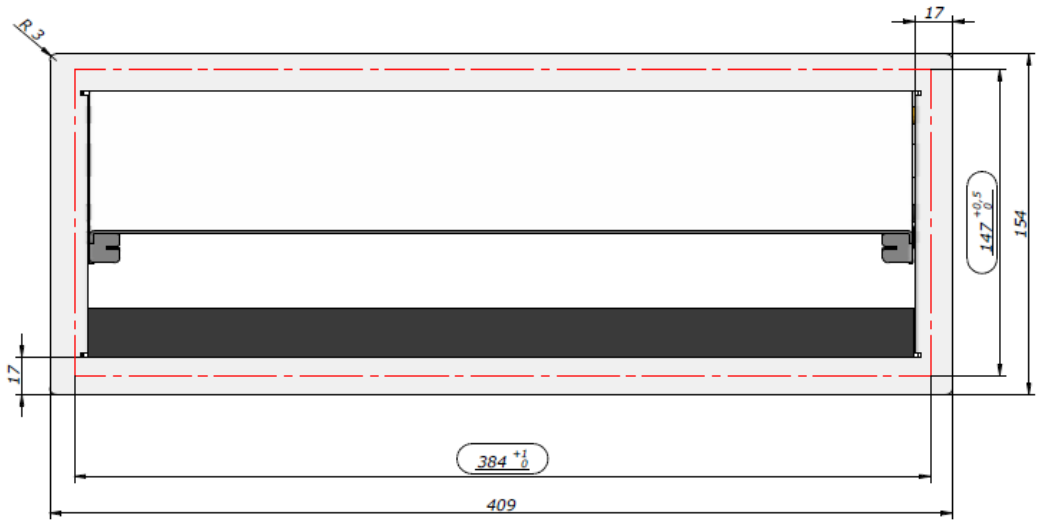

Cubobox 3 elementos

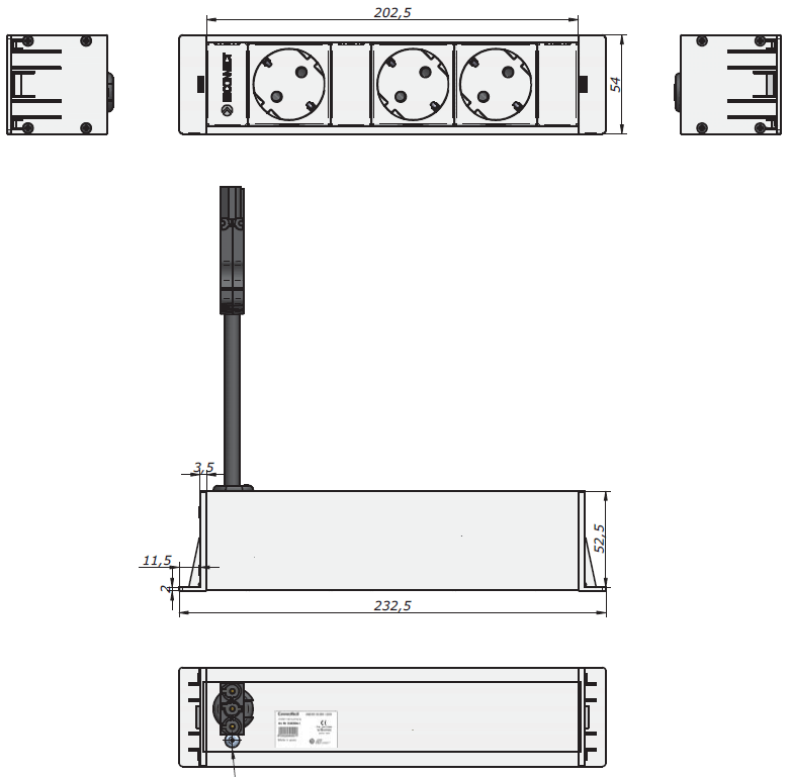

Cubobox 4 elementos

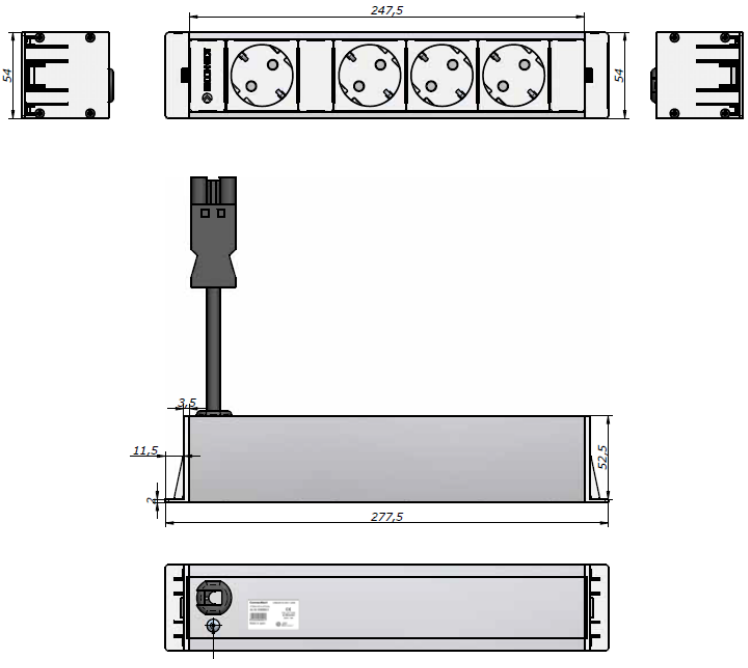

Cubobox6 elementos

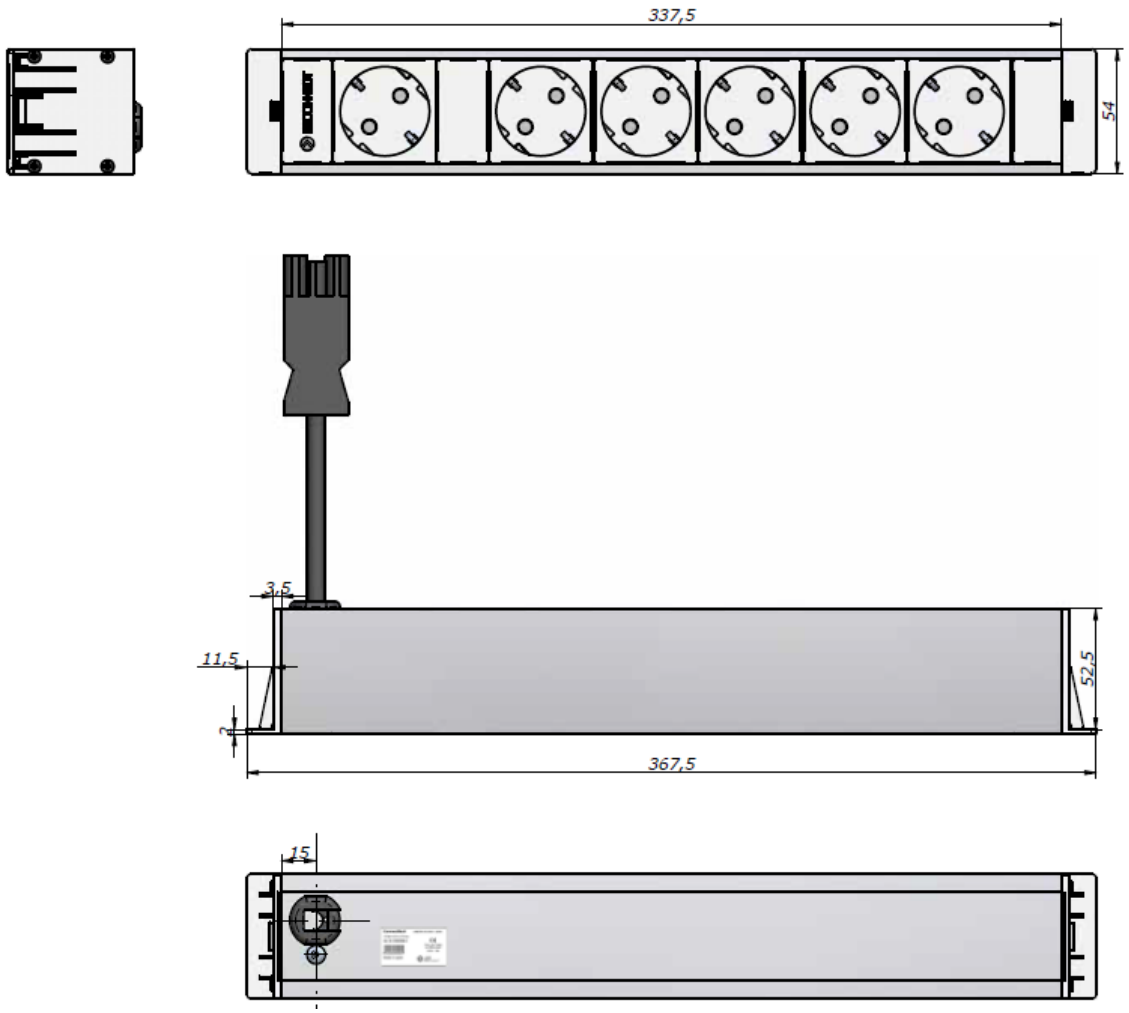

CONFIGURACIÓN

Box y Box Plus están disponibles con diferentes acabados:

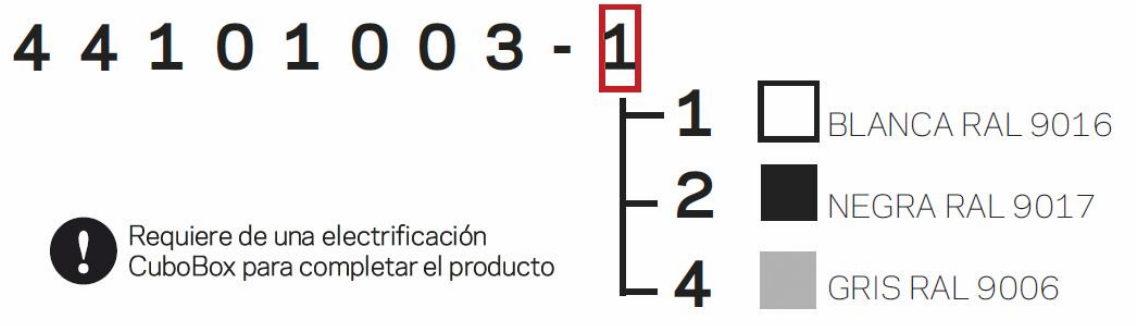

Cubobox está disponible también con diferentes tomas y acabados.

